Разрез 1-1

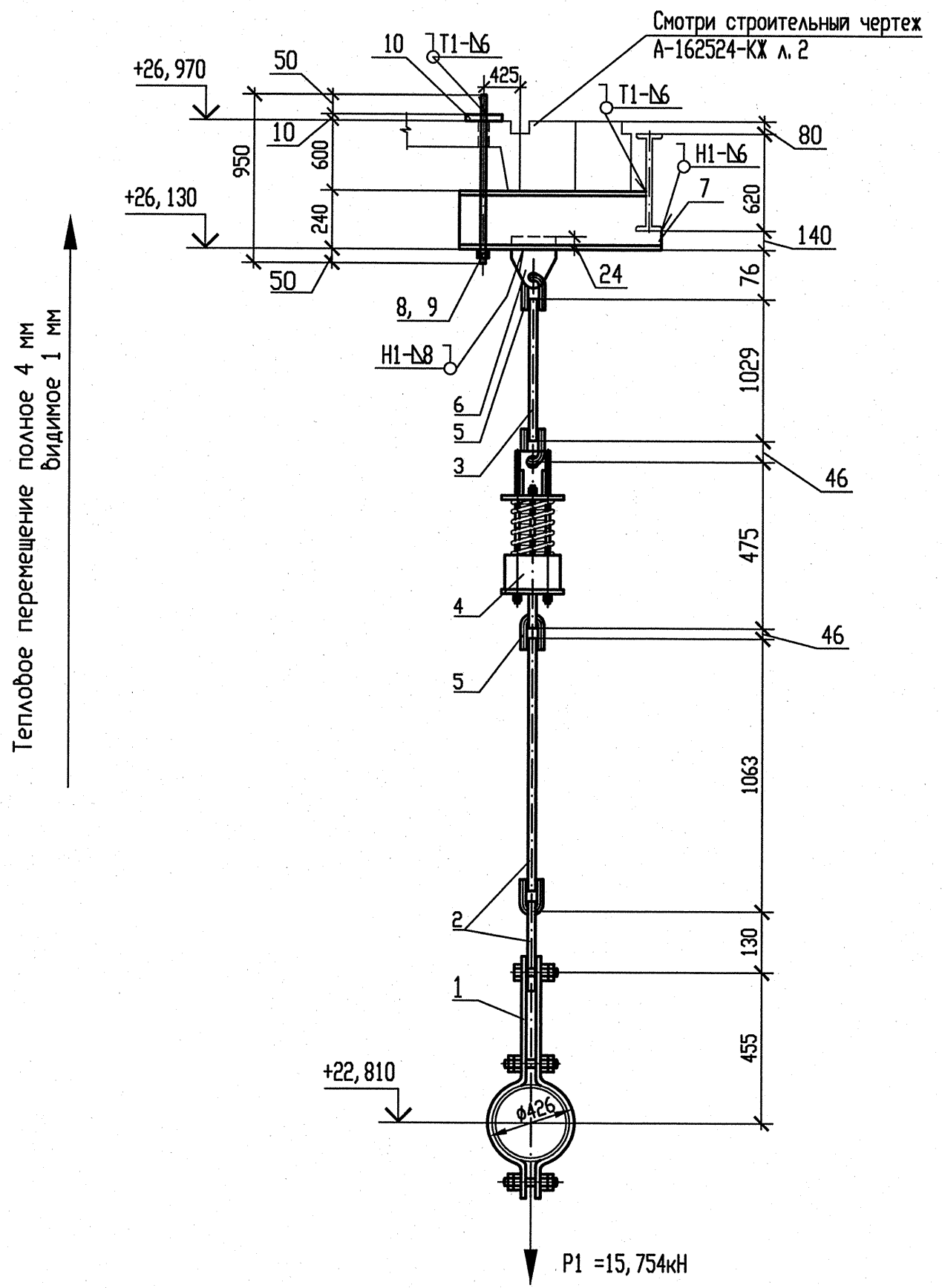

Схема расположения опоры

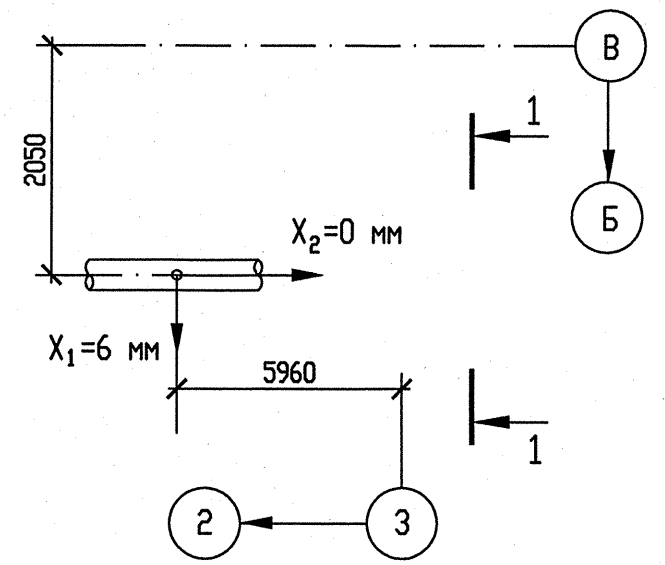

Деталь поз. 10

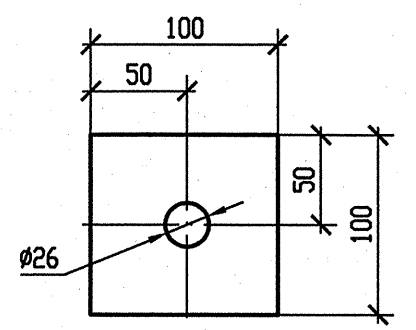

Спецификация деталей

Поз.	Обозначение	Наименование	Кол.	Материал	Масса, кг ед.	Масса, кг общ.	Примечание
1	280СТ108.275.52-80	Блок хомутовый	1	Сборный	72,208	72,208	
2	100СТ108.632.02-80	Тяга с серьгой	1	Сборный	15,91	15,91	См. т. т. п. 5
3	ГОСТ 2590-2006	Круг В24 l=1100	1	20 ГОСТ 1050-88	3,906	3,906	См. т. т. п. 6
4	080СТ108.275.58-80	Блок пружинный	1	Сборный	37,0676	37,0676	
5	050СТ108.643.01-80	Ушко	3	20 ГОСТ 1050-88	0,86	2,58	
6	030СТ 108.367.37-80	Проушина	1	Ст3сп5-св ГОСТ 14637-89	0,93	0,93	
7	ГОСТ 8240-97	Швеллер 24У l=1700	1	Ст3сп5-св ГОСТ 535-2005	40,8	40,8	
8	550СТ108.632.08-80	Тяга резьбовая	1	20 ГОСТ 1050-88	3,55	3,55	См. т. т. п. 7
9	ГОСТ 5915-70	Гайка 2М24-6Н.5.35	2	35 ГОСТ 1050-88	0,1229	0,2458	
10	По наст. чертежу	Лист Б-ПН-10 100х100	1	Ст3пс5-св ГОСТ 14637-89	0,785	0,785	
	ГОСТ 9467-75	Электроды		УОНИИ 13/45		-	
					Итого:	177,9824	

Опора	Характеристика пружины								
	табличные данные			при установке		в раб. состоянии		в хол. состоянии	
	Доп. раб. нагрузка Рmax кН	Прогиб при Рmax λmax мм	Высота пружины в св. сост Но, мм	Высота пружины Нмонт, мм	Нагрузка на пружину Рмонт, кН	Высота пружины Нраб, мм	Нагрузка на пружину Рраб, кН	Высота пружины Нхол, мм	Нагрузка на пружину Рхол, кН
3RN22Y06	26,34	70	221	175	17,495	179	15,754	178	16,284

1 Привязку опоры смотри чертеж R3.RN21.3010.012.01.00.001.
2 Сварку производить по ГОСТ 5264-80.
3 Сварка тяги с ушком смотри ОСТ 108.632.02-80.
4 Отметка трубопровода подлежит уточнению в соответствии с уклоном трубопровода.
5 Деталь поз.2 обточить до ф 24 мм на длине 100мм.
6 Деталь поз.3 обрезать на монтаже до размеров, указанных на чертеже, с уточнением по месту.
7 Деталь поз.8 обрезать на монтаже с нерезьбовой стороны до размеров, указанных на чертеже, с уточнением по месту.
8 Р1 – нагрузка, равная весу трубы с водой и изоляцией.
9 Изготовить один комплект.
10 Сверление отверстий в плитах перекрытия под тяги поз.8 выполнить на монтаже.

АРХИВНЫЙ ЭКЗЕМПЛЯР

Изм	N уч.	Лист	N докум	Подп.	Дата
1	-	Зам.	538-12	-	-
Инженер Зк.		Терентьева			12.09
Пров. инж. Зк.		Огнева			12.09
Пров. вед. инж.		Пантюшина			12.09
И. о. нач. гр.		Филатов			12.09
Н. контр.		Краснояров			12.09

Инв. N подл. R3.00262.1.0.12
Лист 73

R3.RN21.3012.012.01.00.022

Ростовская АЭС Блок 3

Главный корпус
Машинное отделение (ДО, ЗЗТУ)
Конденсатопроводы из ПВД-6 в деаэратор

Стадия	Лист	Листов
Р	1	1

Подвеска пружинная 3RN22Y06

ОАО "НИАЭП" 2012

Инв. N подл.	Подп. и дата	Взам. инв. N
R3.00262.1.0.12		

Формат А4х3